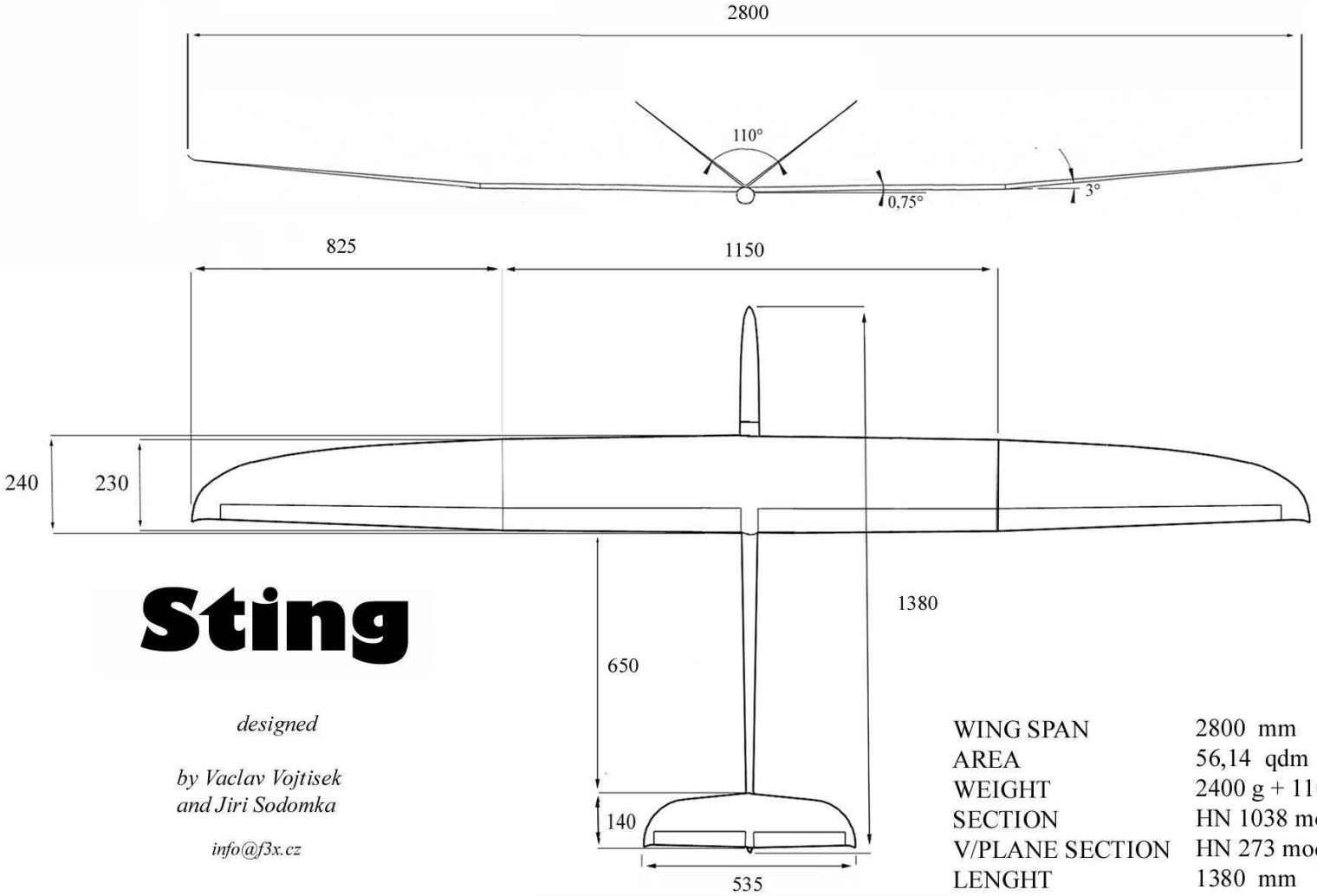

Sting

designed

by Vaclav Vojtisek
and Jiri Sodomka

info@f3x.cz

WING SPAN	2800 mm
AREA	56,14 qdm
WEIGHT	2400 g + 1100g
SECTION	HN 1038 mod.
V/PLANE SECTION	HN 273 mod.
LENGHT	1380 mm

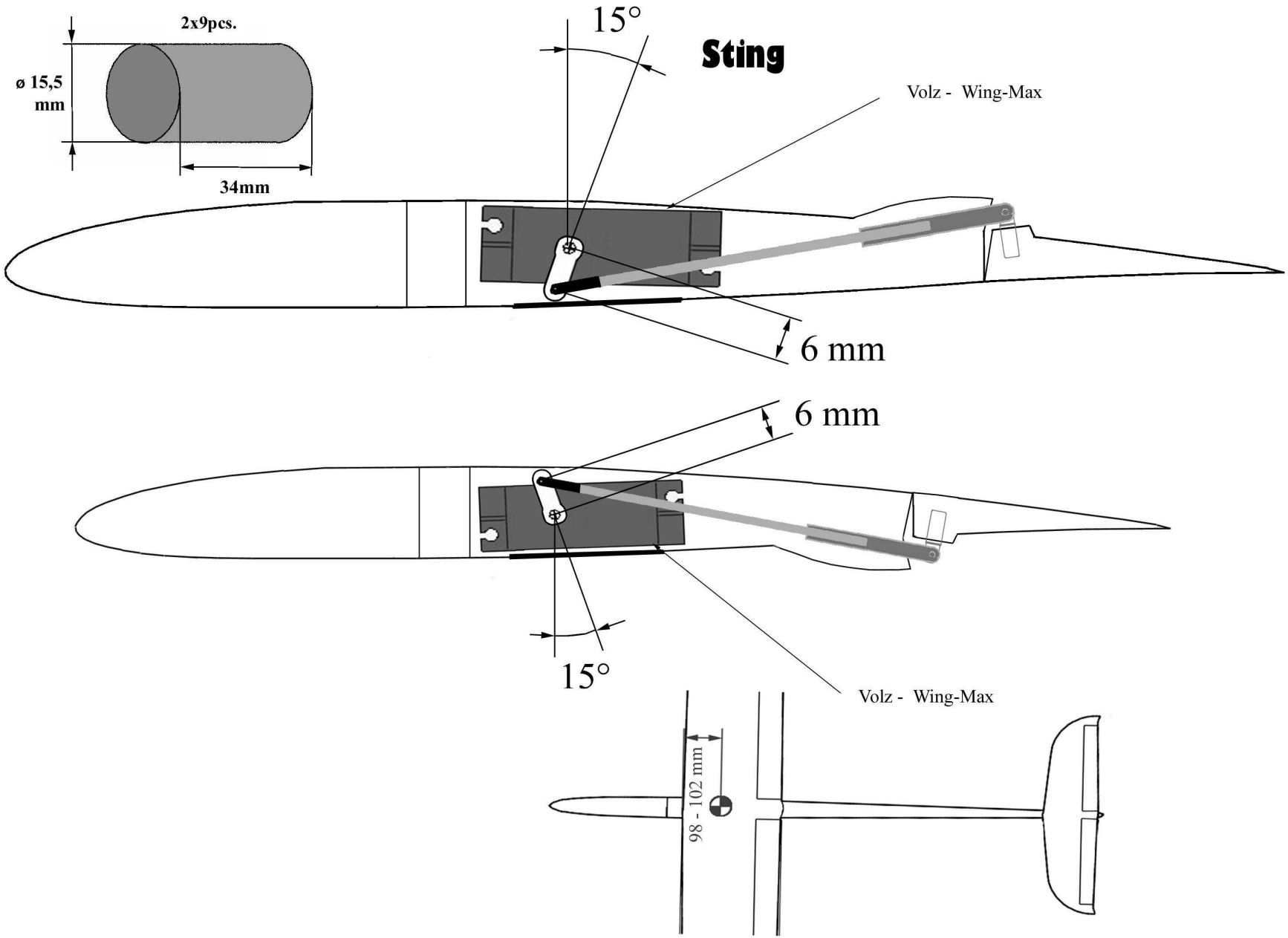
2x9pcs.
ø 15,5 mm
34mm
15°
Sting
Volz - Wing-Max
6 mm
6 mm
15°
Volz - Wing-Max
98 - 102 mm

Spannweite	2800 mm
Fläche	56,14 qdm
Fluggewicht ca.	2400 g + 1100g
Flügelprofil	HN 1038 mod.
Leitwerksprofil	HN 273 mod.
Rumpflänge	1380 mm

Einstellungen:

Höhenruder	+10 / -8 mm
Seitenruder	+10 / -10 mm
Querruder	+15 / -8 mm

Speedstellung

Wölb/Brems	+1 mm
Quer	+1 mm

Thermikstellung

Wölb/Brems	-2 mm		
Quer	-2 mm		
Mix	Querruder >>>>>>>>>	Seitenruder	+3 / -3 mm

Butterfly

Wölb/Brems	- 42 mm
Quer	+20 mm
Höhe	- 7 mm

Mix	Höhenruder > > > > >	Wölb/Brems > > > > >	Querruder
	auf	- 9 mm	- 3 mm
	ab	+1 mm	+1 mm